MODELS: rcps61208

EURGLE

Digital propotional radio control sytem

Eurgle 2.4 ГГц 3-канальное цифровое программируемое радиоустройство с ЖК-дисплеем

Цифровая пропорциональная система радиоуправления

CE FC

Содержание

1. Введение ……... 2
2. Обслуживание …… 2
3. Специальные символы ……. 3
4. Правила техники безопасности ……... 3
5. Примечания по зарядке батареи ……. 4
6. Параметры передатчика ……... 5
7. Параметры ресивера …….. 5
8. Параметры радиочастотного модуля ……. 6
9. Подключение ресивера …….. 7
10. 2.4 ГГц Примечания по эксплуатации …….. 9
11. Каждая деталь передатчика …… 11
12. Примечания по функциям передатчика ……... 12
    Основное меню ……... 13
    MODEL SEL (Выбор модели) …….. 14
    Edit name (Редактирование имени) …… 14
    Reverse (Обратный ход) …… 15
    Subtrim (Поднастройка) ……... 15
    DR (Двойной коэффициент) …… 16
    END POINT (Конечная точка) …… 17
    ARC (Автоматическое дистанционное управление) ….. 18
    DISPLAY (Дисплей) …….. 18
    ABS (противоблокировочная тормозная система) …….. 19
    ST DELAY (Задержка системы рулевого управления) ... 20
    TH SPEED (Скорость дросселя/тяги) ……. 21
    PROG KEY (Программируемая кнопка) ……... 21
13. Чертеж в разобранном виде …….. 22
14. Упаковка со списком содержимого …… 23

1. Введение

Благодарим Вас за выбор 2.4 ГГц пропорциональных цифровых приборов с дистанционным управлением. Если Вы впервые используете такой тип приборов, внимательно и точно прочтите данную инструкцию в соответствии с требованиями эксплуатации. При возникновении проблем во время использования Вы можете обратиться к руководству по эксплуатации. Сохраните инструкцию после использования, так как она может понадобиться Вам в следующий раз. Еще раз благодарим Вас за приобретение наших приборов.

2. Обслуживание

Если в процессе эксплуатации обнаружатся какие-либо проблемы, обратитесь к инструкции. Если проблема не исчезла, Вы можете связаться с нашими дилерами для поиска путей ее решения. Также Вы можете зайти в центр технического обслуживания на нашем веб-сайте.

3. Специальные символы

Обратите внимание на следующие символы, если они появятся, и внимательно прочтите инструкцию.

Опасно: Если пользователь действует, не следуя инструкциям, это может привести к серьезным повреждениям, и даже смертельной опасности.

Осторожно: Если пользователь действует, не следуя инструкциям, это может привести к серьезным повреждениям, и даже смертельной опасности.

Внимание: Если пользователь действует, не следуя инструкциям, это может привести к незначительным повреждениям, но в целом это не повлечет за собой серьезных повреждений для пользователя.

ЗАПРЕЩЕНО **ОБЯЗАТЕЛЬНО**

4. Правила техники безопасности

Не запускать в плохую погоду, например при дожде или грозе, для обеспечения своей безопасности и безопасности окружающих.

Перед полетом удостоверьтесь, что движение сервера соответствует направлению джойстика. Если нет, то отрегулируйте его перед запуском.

Перед использованием Вам необходимо повернуть канал дросселя (ch3) и толчковый переключатель вниз. Затем включить мощность передатчика, а потом подключить ресивер.

Последовательность выключения - сначала отключить ресивер, а затем мощность передатчика.
Если выше указанные действия перепутаны, это может привести к неконтролируемому функционированию и повлечь за собой аварию.

5. Примечания по зарядке батареи

Если в Вашем передатчике и ресивере используются никель-кадмиевые и гибридные никелевые перезаряжаемые батареи, Вам следует их проверить перед полетом. При недостатке электричества могут произойти такие явления, как неадекватное управление или выход из-под контроля, влекущий аварию. В таком случае незамедлительно зарядите батарею.

Если для подзарядки Вы используете никель-кадмиевые и гибридные никелевые батареи, используйте для этого специальное зарядное устройство нашей фирмы. Если электрический ток слишком высок, это может привести к перегреву и стать причиной возгорания. Отключите источник питания сразу же после подзарядки. Вытащите батарею из передатчика, если Вы не используете его в течение некоторого времени, так как батарея может повредить авиационные батареи, подвергающиеся воздействию.

5. 01Зарядное устройство передатчика:

A. Установите батарею в передатчик в правильном направлении и закройте ее.
B. Подключите зарядное устройство к основному разъему.
C. Подключите зарядное устройство к разъему передатчика.
D. Отключите источник питания сразу же после завершения подзарядки.

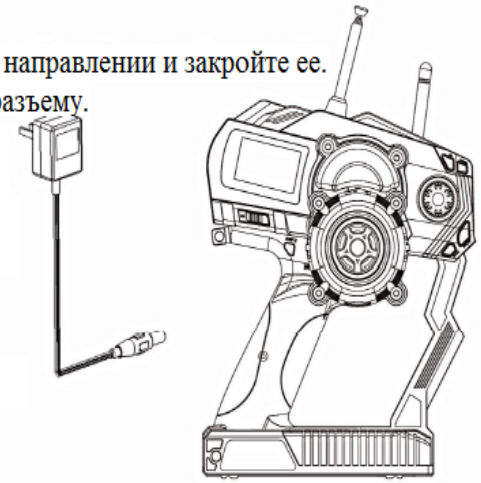

5. 02Зарядное устройство ресивера:

A. Подключите зарядное устройство к основному разъему.
B. Соедините перезаряжаемый ресивер с зарядным устройством батареи.
C. Когда подзарядка завершена, сразу же отключите источник питания.

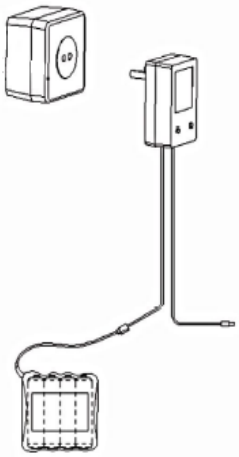

6. Параметры передатчика

Технические требования:

A. каналы: 3 канала
B. тип модели: автомобиль/лодка
C. высокочастотная мощность: менее 20 мВт/0.8 Вт
D. модуляция: FM/GFSK
E. тип кода: цифровой
F. чувствительность: 1024
G. тип ЖК-дисплея: 128*64 точек
H. предупреждение о низком напряжении: да (менее 9 Вт)
I. порт ЦПС: да (3.5 мм)
J. порт зарядного устройства: да
K. мощность: напряжение пост.тока 12 (1.5 абампер*8)
L. вес: 558 г
M. длина антенны: 115/26 мм (2.4 г)
N. размер: 187*144*288 мм
O. цвет: черный
P. сертификат: CE FCC

МОДЕЛЬ : rcps61208

7. Параметры ресивера

МОДЕЛЬ : rcps61413

Технические требования:

A. каналы: 3 канала
B. тип модели: автомобиль/лодка
C. диапазон частот: 2.4 ГГц
D. модуляция: GFSK
E. чувствительность: 1024
F. чувствительность высокочастотного ресивера: -76 мВт
G. мощность: напряжение постоянного тока 4.5-6
H. вес: 5 г
I. длина антенны: 26 мм
J. размер: 37.6*22.3*13 мм
K. цвет: серый полупрозрачный
L. сертификат: CE FCC

Технические требования:

A. каналы: 2 канала
B. тип модели: автомобиль/лодка
C. диапазон частот: 27. 35. 40 МГц
D. модуляция: PPM (позиционно-импульсная)
E. чувствительность: 1024
F. чувствительность высокочастотного ресивера: -80 мВт
G. мощность: напряжение постоянного тока 4.5-6
H. вес: 15 г
I. длина антенны: 26 мм
J. размер: 46*32*25 мм
K. цвет: черный
L. сертификат: CE FCC

МОДЕЛЬ :rcps61413

8. Параметры радиочастотного модуля

Технические требования:

FM радиочастотный модуль
Частота: 27. 35. 40 МГц
Высокочастотная мощность: менее 0.8 Вт
Размер: 65*52*22 мм
Вес: 29 г
Тип модуля: FS-TH9X/FS-GT3

Технические требования:

2.4 ГГц радиочастотный модуль
Частота: 2.4 ГГц
Высокочастотная мощность: менее 20 мВт
Размер: 65*52*38 мм
Вес: 33 г
Для типа модели: FS-TH9X. FS-GT3.

9. Подключение ресивера

9. 01 Установка, когда используется регулятор частоты вращения двигателя

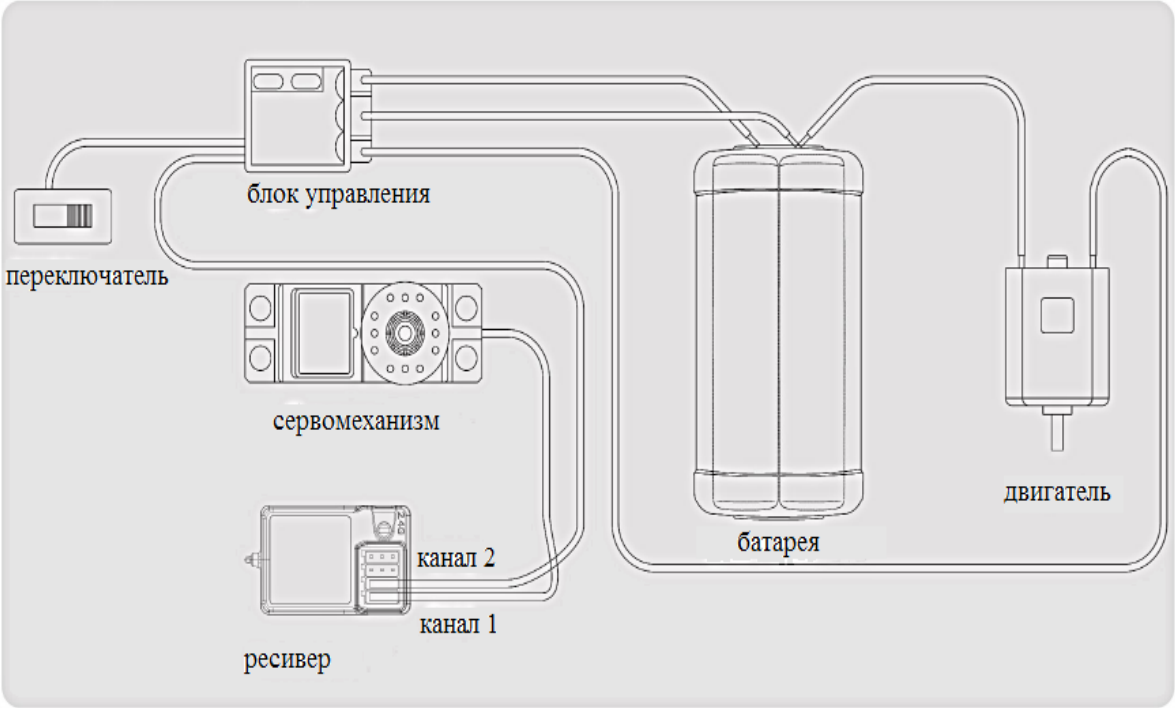

Примечание: Расположите антенну ресивера вертикально с самолетом! И не оставляйте ее вблизи металлических предметов для обеспечения ее чувствительности (см. рис. 1)

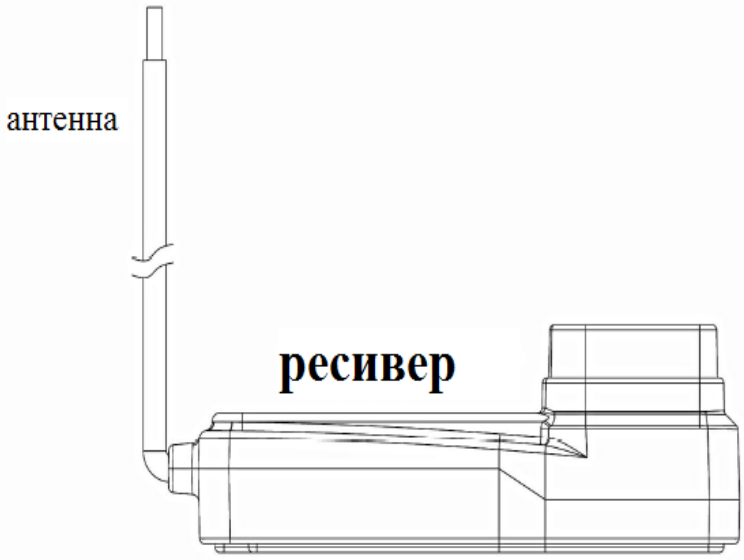

рисунок 1

9. 02 Установка для моделей с газовым приводом

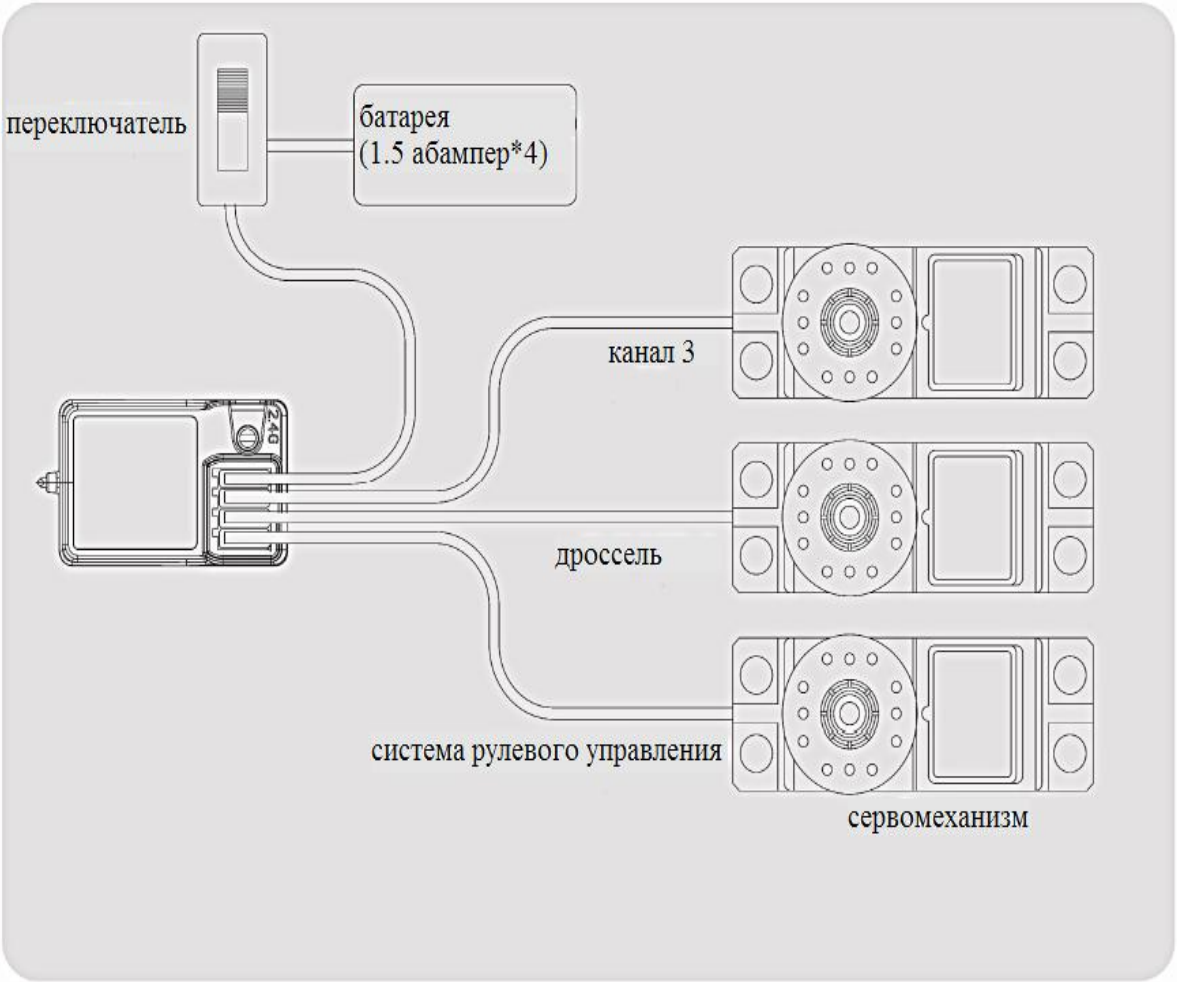

10. 01 Согласование (код)

Наши приборы уже согласованы на заводе-производителе, Вам не нужно подгонять их друг к другу. Но если Вы собираетесь согласовать ресивер с другим передатчиком, или Вам нужно заменить ресивер или передатчик на новый, соблюдайте следующие правила:

A. Установите батарею к 2.4 ГГц передатчику и выключите его.
B. Вставьте согласующую линию в канал BIND/CH3 порта ресивера (рисунок 1).
C. Подключите батарею ресивера к VCC порту ресивера, в это же время мигают два светодиода, и это значит, что ресивер переходит в статус согласования.
D. Нажмите и удерживайте кнопку на передатчике, а затем включите источник питания.
E. Посмотрите на светодиод на ресивере: если окажется, что светодиод больше не мигает, это значит успешное завершение согласования (процесс занимает около 5 секунд).
F. Отпустите кнопку согласования на передатчике, вытащите согласующую линию.
G. Установите сервер и протестируйте.
H. Если проверка не удалась, повторите выше указанные действия.
I. Если проверка прошла успешно, вставьте порт источника питания в VCC, согласование завершено.
(Описанные выше этапы согласования подходят только для приборов FLYSKY 2.4 ГГц)

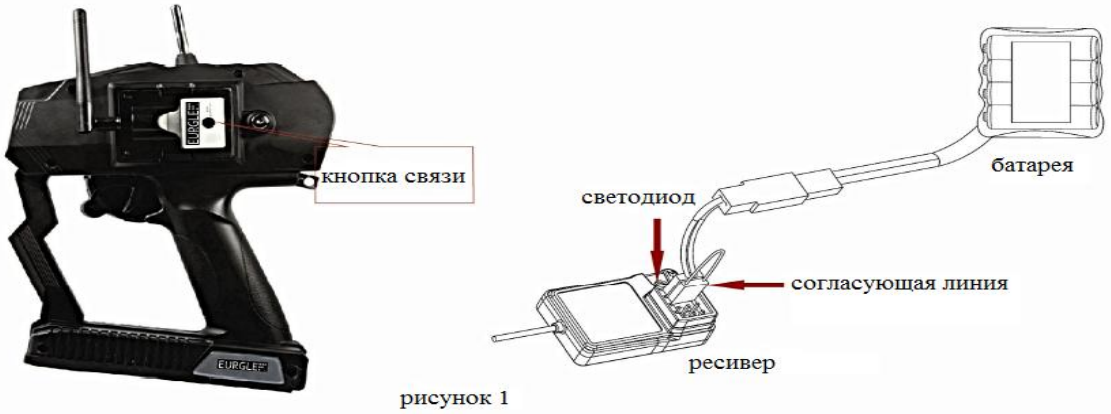

рисунок 1

10. 02 Включение питания:

A. Подключите каждую деталь.
B. Включите источник питания.
C. Подключите источник питания.
D. Получите сплошное свечение светодиода.
E. Закончите и используйте.

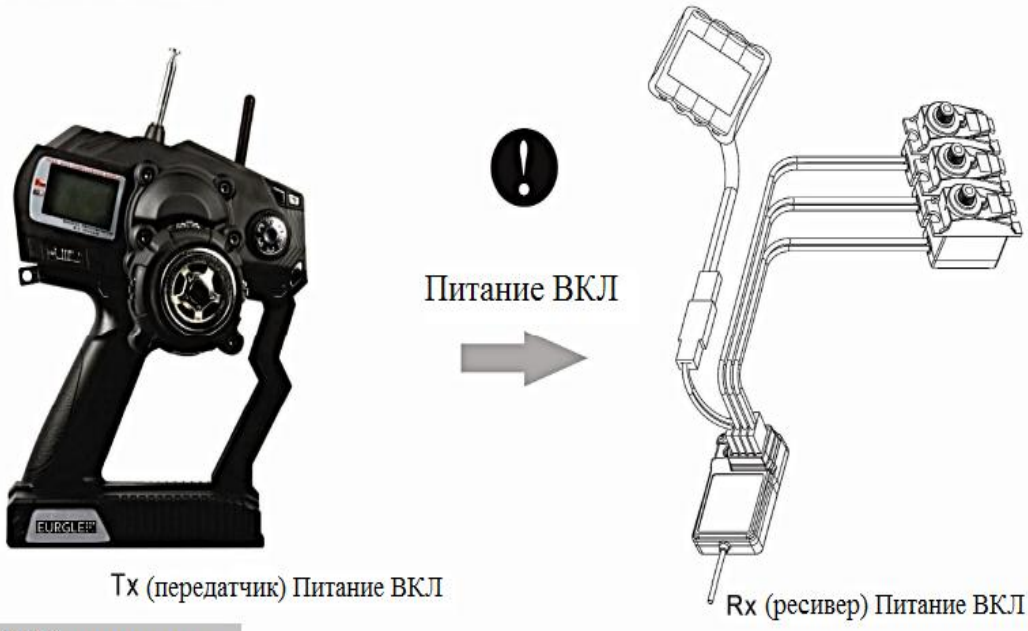

10. 03 Выключение:

A. Отключите источник питания ресивера.
B. Отключите источник питания передатчика.

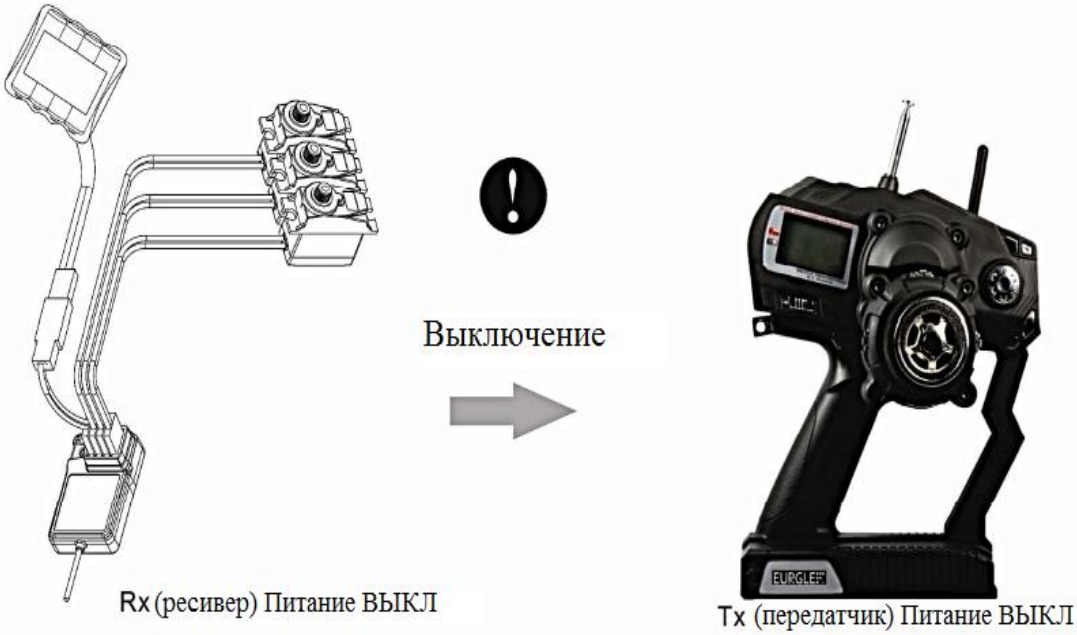

11. Каждая деталь передатчика

ВИД СПЕРЕДИ

① Наборное поле (стандарт. настройка дросселя)
② ЖК-экран
③ Выключатель питания
④ крюк
⑤ SWF2
⑥ SWA (станд. настройка рулевого управления)
⑦ FM антенна
⑧ 2.4 ГГц антенна
⑨ UP Вверх (кнопка редактирования)
Ⓐ DOWN Вниз (кнопка редактирования)
Ⓑ DIAL Набор (кнопка редактирования)
Ⓒ ENTER Ввод (кнопка редактирования)
Ⓓ BACK Назад (кнопка редактирования)
Ⓔ SWC
Ⓕ рулевое колесо
Ⓖ SWF1
Ⓗ блок аккумулятора

ВИД СБОКУ

Ⓛ ЦПС
Ⓜ Зарядное устройство
Ⓝ SWD
Ⓞ SWE

ВИД СЗАДИ

Ⓘ Модуль
Ⓙ Вспомогат. выключатель
Ⓚ Пускатель дросселя

12. Примечания по функциям передатчика

Основное меню ЖК-дисплея

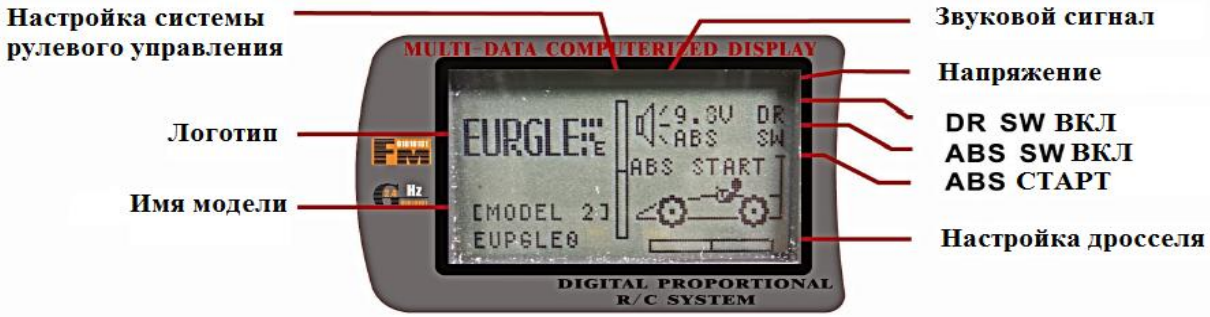

LOGO (Логотип): Благодарим за использование приборов **EURGLE**.
MODEL NAME (Имя модели): Этот передатчик может сохранять 8 типов моделей, каждой из них Вы можете присвоить имя.
BEEZ (Звук): Сигнал функционирования системы, звуковой сигнал (значит открыто, значит выключено).
POWER VOLTAGE (Напряжение): Отображается напряжение. Раздается предупредительный сигнал, когда напряжение ниже 9.0 В.
DR SW ON (DR SW ВКЛ): Перед открытием этой функции следует ее заранее установить, см. меню PROG KEY (Программируемая кнопка).
ABS SW ON (ABS SW ВКЛ): Это означает, что ABS (противоблокировочная тормозная система) включена. Эта функция должна быть детально установлена заранее, см. меню PROG KEY (Программируемая кнопка).
ABS START (ABS СТАРТ): Это означает, что функция ABS (противоблокировочной тормозной системы) находится в действии.
TH TRIM (Настройка дросселя): Дроссель в состоянии настройки.
ST TRIM (Настройка системы рулевого управления): Система рулевого управления в состоянии настройки.

Основное меню

страница 1

страница 2

Представление функции:

Отображает все 12 меню.

Метод эксплуатации:

Выбрать меню нажатием кнопки UP/DOWN (Вверх/Вниз) и затем нажать ENTER для ввода.

Представление параметров:

Model sel: Данный передатчик может сохранять 8 различных моделей. Вы в любое время можете использовать одну из них.

Name edit: Вы можете отредактировать собственное название или имя передатчика.

Reverse: Настройка переднего и обратного хода.

Subtrim: Вспомогательная настройка.

DR: Регулировка двойного коэффициента.

E point: Отрегулировать угол каждого канала.

ARC: Регулировка кривой дросселя и системы рулевого управления.

Display: Отображает состояние выходного сигнала канала.

ABS: Противоблокировочная тормозная система.

ST delay: Устанавливает скорость реакции системы рулевого управления.

TH speed: Устанавливает скорость реакции дросселя.

PROG key: Устанавливает программируемую кнопку.

MODEL SEL Выбор модели

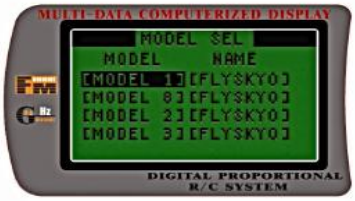

Представление функции:

Этот передатчик может сохранять 8 типов моделей. Таким образом, пользователь может использовать один передатчик для управления различными моделями.

Метод эксплуатации:

Выберите модели кнопкой UP/DOWN (Вверх/Вниз) или ручкой управления.

Представление параметров:

MODEL1-MODEL8 являются 8 различными параметрами модели.

FLYSKY0 – оригинальное имя модели, Вы можете сами отредактировать его.

EDIT NAME Редактирование имени

Представление функции:

Данная функция предназначена для обозначения 8 моделей, чтобы запомнить и различать их.

Метод эксплуатации:

Выберите позицию, которую нужно изменить, кнопкой UP/DOWN (Вверх/Вниз). Выберите необходимый Вам символ ручкой управления, по окончании нажмите клавишу Enter, чтобы сохранить и вернуться назад. Если Вы не хотите изменять имя, просто нажмите кнопку Exit, чтобы отменить и выйти.

Представление параметров:

Длина имени: Самое длинное – 8 символов.

Доступные символы: 0 1 2 3 4 5 6 7 8 9 ; : < = > @ ABCDEFGHIJKLMNOPQRSTUVWXYZ [\ ] и пробел.

reverse Обратный ход

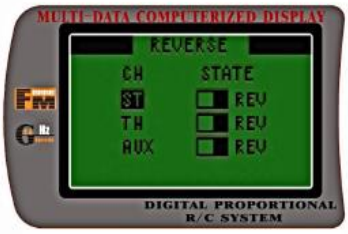

Представление функции:

Регулировки переднего и обратного направлений выходов каналов руля и дросселя, а также третьего канала для применения к другой сервосистеме и трансляции приемов.

Метод эксплуатации:

Выберите канал регулировки кнопкой UP/DOWN (Вверх/Вниз), сами регулировки – ручкой управления. По окончании нажмите клавишу Enter, чтобы сохранить и выйти.

Представление параметров:

CH: имя канала
TH: канал дросселя
STATE: состояние канала
ST: канал системы рулевого управления
NOR: нормально
AUX: третий вспомогательный канал
REV: обратный ход

SUBTRIM Поднастройка

Представление функции:

Выполнение дополнительной регулировки сервосистемы (руль, дроссель и третий канал) может исправить отклонение угла сервомеханизма, допущенное изготовителем и вызвавшее проблему.

Метод эксплуатации:

Выберите канал регулировки кнопкой UP/DOWN (Вверх/Вниз), измените величину кнопкой DIAL, пока угол сервомеханизма не достигнет необходимого. По окончании нажмите ENTER, чтобы сохранить и выйти. Если сразу нажать EXIT, то данные не будут сохранены.

Представление параметров:

CH: имя канала
TH: дроссель
ST: канал системы рулевого управления
Range (диапазон): от +120 до -120

DR Двойной коэффициент

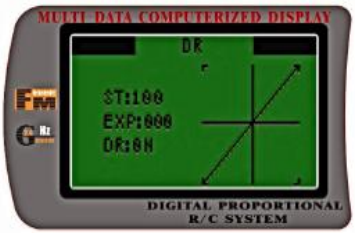

Применение функции:

Двойное управление выходом для получения 2 различных режимов эксплуатации, подходит для разных требований к эксплуатации. Данная функция может быть отключена или открыта кнопкой в любое время. Обычно данную функцию устанавливают на кнопку SWD, см. меню PROG KEY (Программируемая кнопка).

Метод эксплуатации:

Выберите позицию кнопкой UP/DOWN (Вверх/Вниз), затем настройте данные ручкой управления, сохраните данные и нажмите “ENTER“, чтобы выйти из настройки. Если нажать “EXIT“, это значит, сразу выйти из системы без сохранения данных.

Представление параметров:

ST: система рулевого управления

EXP: Настройка операции возведения в степень: данная функция используется для изменения чувствительности сервомеханизма вблизи нейтрального положения. Это не оказывает влияния на максимальный ход/перемещение сервомеханизма.

DR: Текущее состояние, ON (ВКЛ) означает, что данная функция открыта, OFF (ВЫКЛ) значит, что эта функция закрыта.

END POINT Конечная точка

Применение функции:

Используйте данную функцию для выполнения настроек левого и правого угла поворота, стороны высокого давления/тормозной стороны дросселя и канала 3 верхней/нижней стороны сервомеханизма во время соединения. Скорректируйте максимальный угол поворота и левый и правый углы поворота, когда существует разница в радиусе поворота из-за характеристик и т.д. транспортного средства.

Метод эксплуатации:

Выберите канал кнопкой UP/DOWN (Вверх/Вниз), используйте рабочую ручку управления (диск управления направлением или клавишу дросселя или вспомогательный выключатель) для выбора одной стороны. Затем настройте данные ручкой управления, сохраните данные и нажмите “ENTER“, чтобы выйти из настройки. Если нажать “EXIT“, это значит, сразу выйти из системы без сохранения данных.

Представление параметров:

CH: имя канала
UP: первая половина выходов
DN: вторая половина выходов
ST: означает канал направления
TH: означает канал дросселя
AUX: вспомогательный канал (канал 3)
Range (диапазон): от -100% до 100%

arc Автоматическое дистанционное управление

Представление эксплуатации:

Данная функция является типом высококлассной профессиональной системы настроек. Она может использоваться для установки выходной кривой, что позволит выходу быть намного лучше согласованным с мотором, двигателем и сервомеханизмом. Также в соответствии с ощущениями пользователя она может быть установлена с целью достижения оптимальных результатов эксплуатации.

Метод эксплуатации:

Необходимо установить 2 канала ST и TH, нажать кнопку UP/DOWN (Вверх/Вниз) для выбора желаемого канала, а затем нажать кнопку DIAL до следующего меню. Следующее меню имеет 5 точек настройки: L, 1, 2, 3 и H. Выберите точку нажатием кнопки UP/DOWN (Вверх/Вниз), затем настройте данные кнопкой DIAL, сохраните данные и нажмите “ENTER“, чтобы выйти из настройки. Если нажать “EXIT“, это значит, сразу выйти из системы без сохранения данных.

Представление параметров:

ST: канал системы рулевого управления
TH: канал дросселя
L: 0-100
1: 0-100
2: 0-100
3: 0-100
H: 0-100

DISPLAY Дисплей

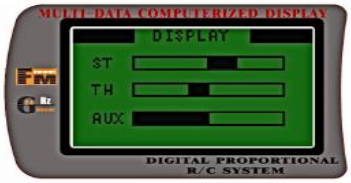

Представление эксплуатации:

Данная функция предназначена для отображения и проверки выходных данных.

Метод эксплуатации:

Войдите в основное меню, затем выберите меню Дисплей, чтобы войти в него.

Представление параметров:

ST: канал системы рулевого управления
TH: означает канал дросселя
AUX: вспомогательный канал (канал 3)

ABS Противоблокировочная тормозная система

Представление функции:

Данная функция является типом высококлассной профессиональной системы настроек для установки противоблокировочной тормозной системы автомобиля.

Метод эксплуатации:

Выберите позицию нажатием кнопки UP/DOWN (Вверх/Вниз), затем настройте данные ручкой управления, сохраните данные и нажмите “Enter“, чтобы выйти из настройки. Если нажать “EXIT“, это значит, сразу выйти из системы без сохранения данных.

Представление параметров:

RANGE: Диапазон выходного диапазона при торможении. Предел: 0-100

CYCL: Тормозная ABS частота. Предел: 0-100

DUTY: Время торможения за одну точку. Предел: 0-100

LEVEL: Тормозная ABS стартовая точка после ручного режима работы. Предел: 0-100

STM: Под режимом поворота руля, который означает запуск ABS только, когда есть нужное направление поворота для установки стартовой величины для 2 сторон направления руля. Нижняя величина – 015, верхняя – 100.

MANUAL: Ручной режим эксплуатации, который может быть выключен или открыт кнопкой.

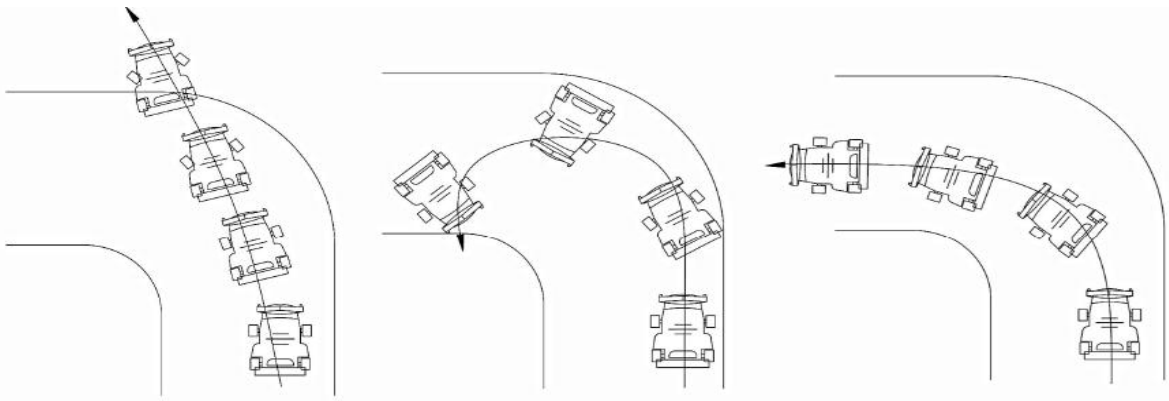

без ABS с ABS

TH SPEED Скорость дросселя/тяги

Представление функции:

Внезапное функционирование пускателя дросселя на скользкой дороге вызывает только вращение колес, и транспортное средство не может равномерно ускориться. Установка функции скорости дросселя снижает чрезмерный расход батареи и обеспечивает в то же время плавную, приятную эксплуатацию.

Метод эксплуатации:

Настройте данные кнопкой DIAL, сохраните данные и нажмите “Enter“, чтобы выйти из настройки. Если нажать “EXIT“, это значит, сразу выйти из системы без сохранения данных.

Представление параметров:

000 означает быстро, 100 означает очень медленно.

Предел: 0-100

без скорости дросселя

со скоростью дросселя

PROG KEY Программируемая кнопка

Представление функции:

Программируемая настройка всех функций передатчика кроме работы ЖК-экрана, чтобы достичь привычного и удобного применения различных операций.

Метод эксплуатации:

Выберите кнопку SWA UP, SWA DOWN, SWB UP, SWB DOWN… кнопкой UP/DOWN (Вверх/Вниз), затем распределите функцию ST TRIM UP, ST TRIM DOWN, TH TRIM UP, TH TRIM DOWN, ABS KEY… кнопкой DIAL, и затем сохраните данные и нажмите “Enter“, чтобы выйти из настройки. Если нажать “EXIT“, это значит, сразу выйти из системы без сохранения данных.

Представление параметров:

Key: Выбрать функциональную кнопку, как SWA UP, SWA DOWN, SWB UP, SWB DOWN…

FUN: Выбрать относительную функцию, как ST TRIM UP, ST TRIM DOWN, TH TRIM UP, TH TRIM DOWN, ABS KEY…

13. Чертеж в разобранном виде

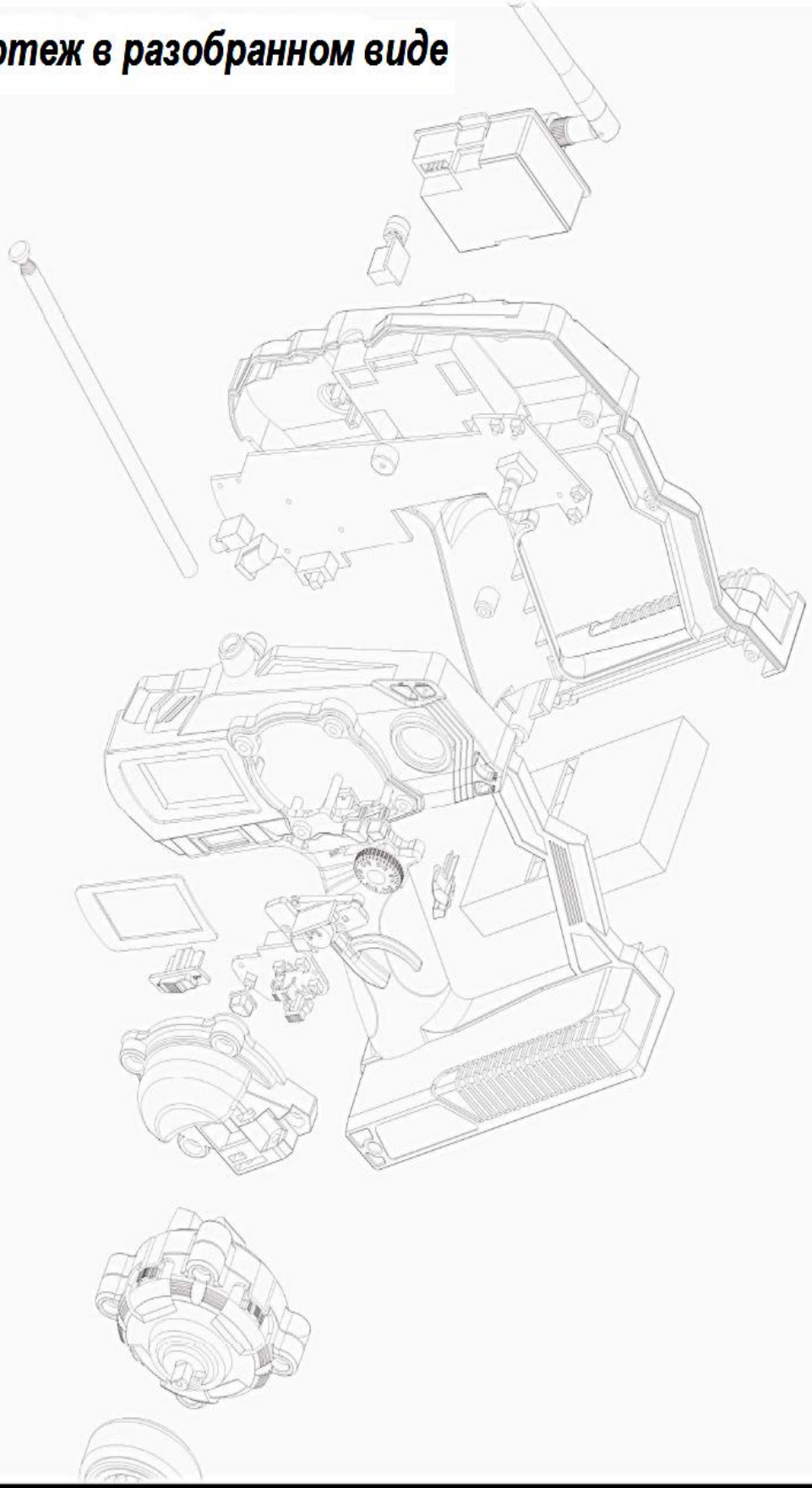

14. Упаковка со списком содержимого

№	Модель	Количество	Примечания
1	3-канальный 2.4 ГГц передатчик (rcps 61208)	1	
2	3-канальный 2.4 ГГц ресивер (rcps 61413)	1	
3	2.4 ГГц модуль	1	
4	Руководство по эксплуатации	1	
5	FM модуль	1	Дополнительно
6	Зарядное устройство	1	Дополнительно
7	Сервомеханизм	2	Дополнительно